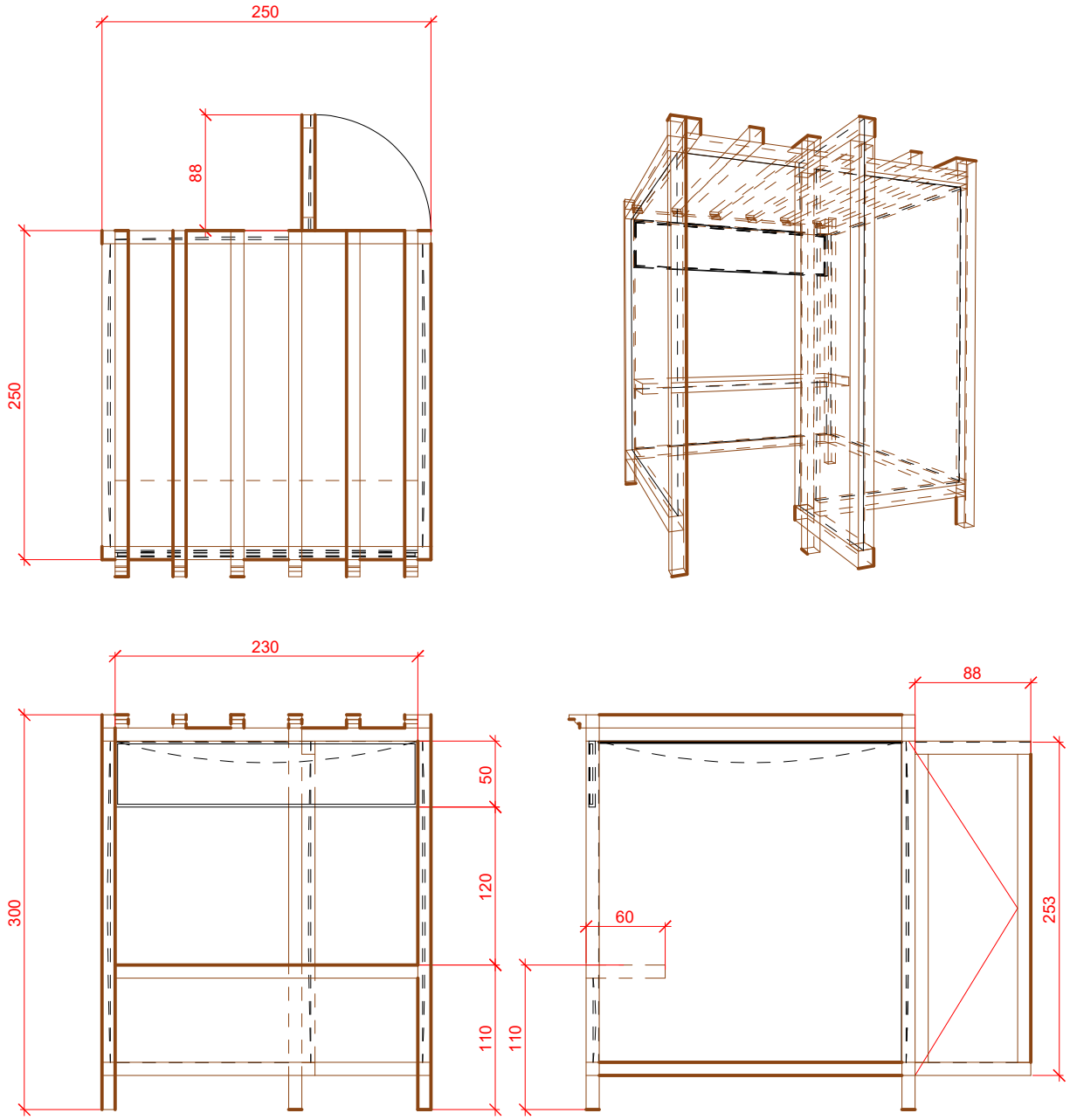
250
88
250
230
300
50
120
110
110
60
88
253

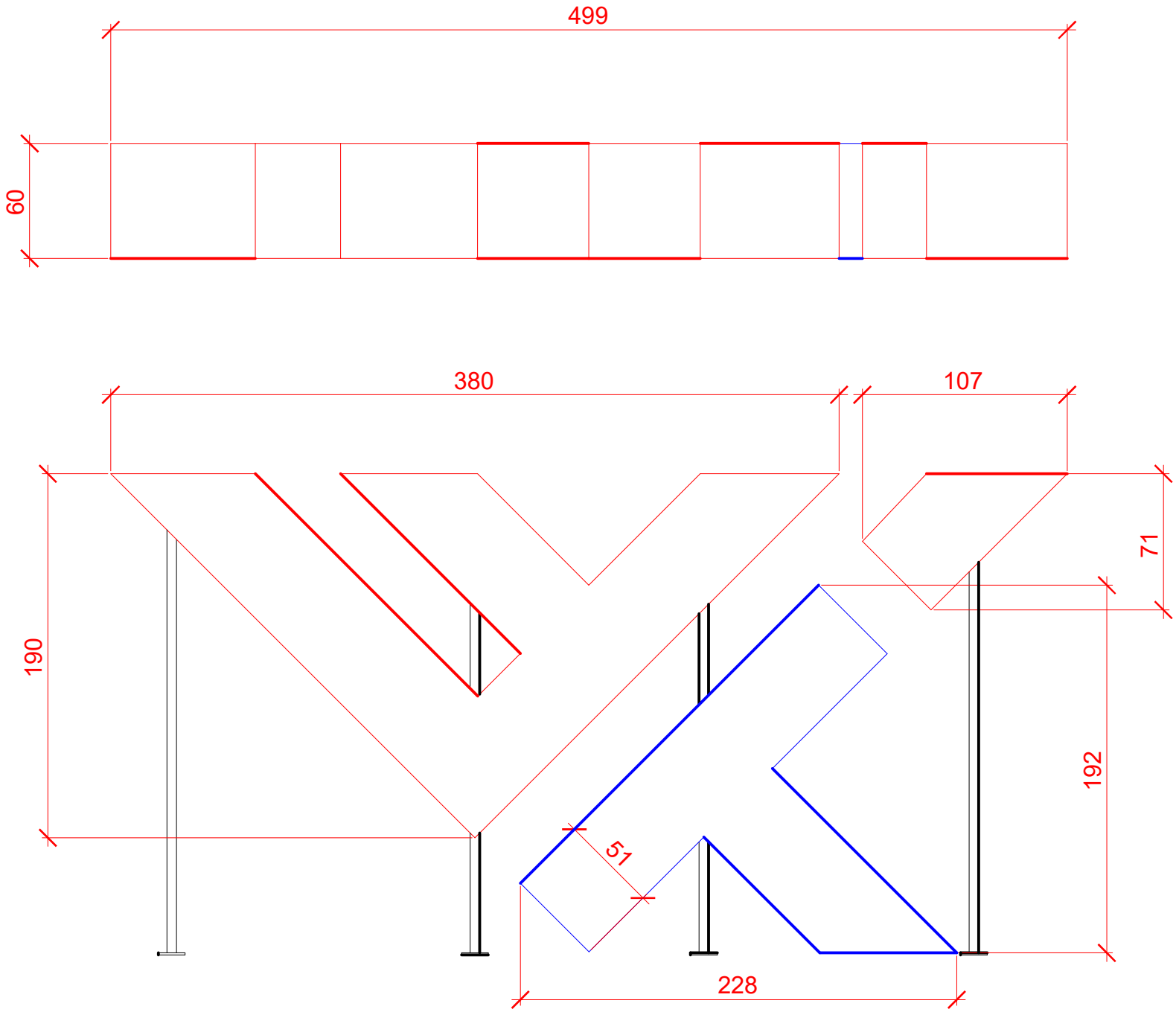
499
60
380
107
190
71
192
51
228

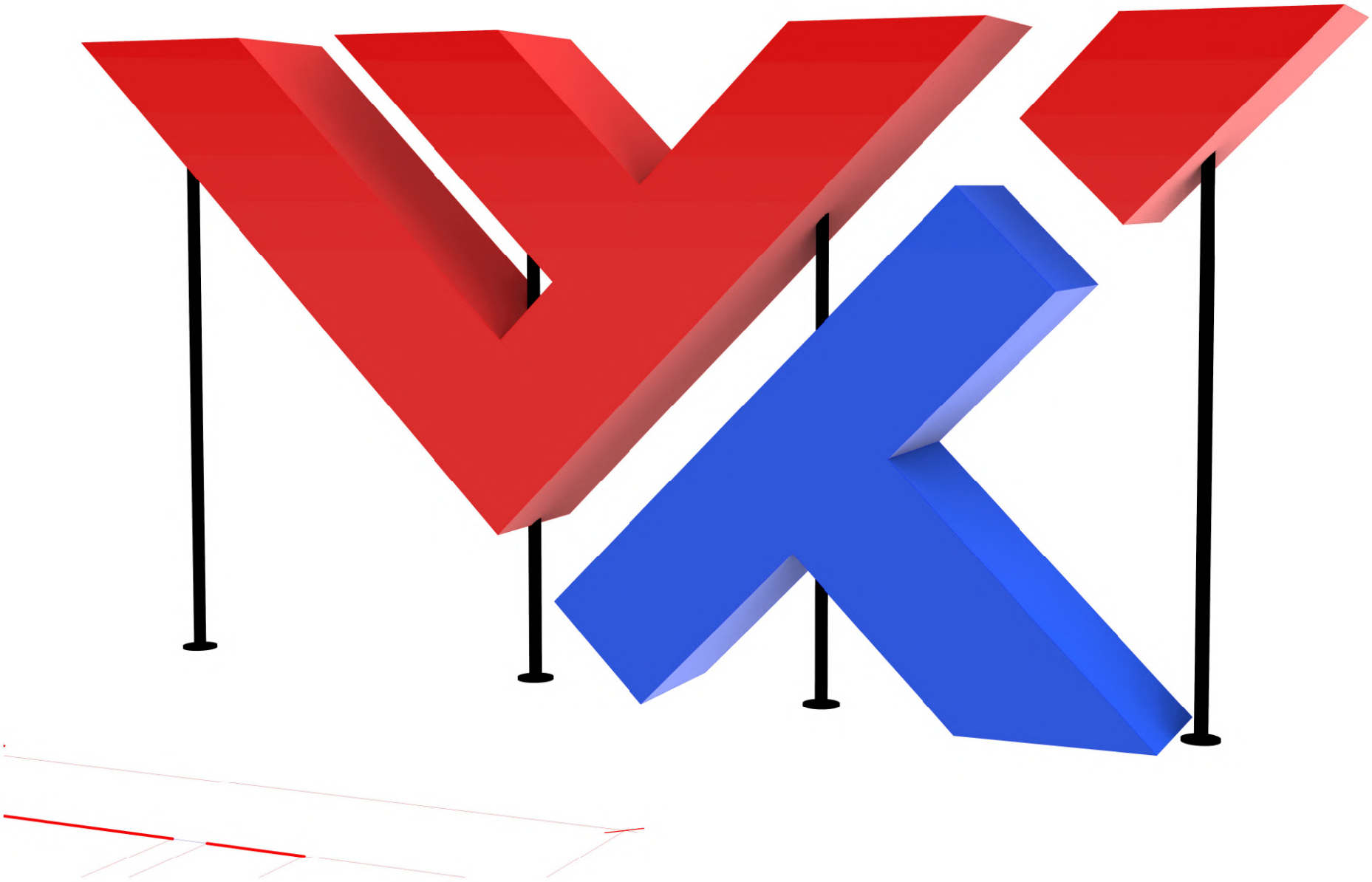

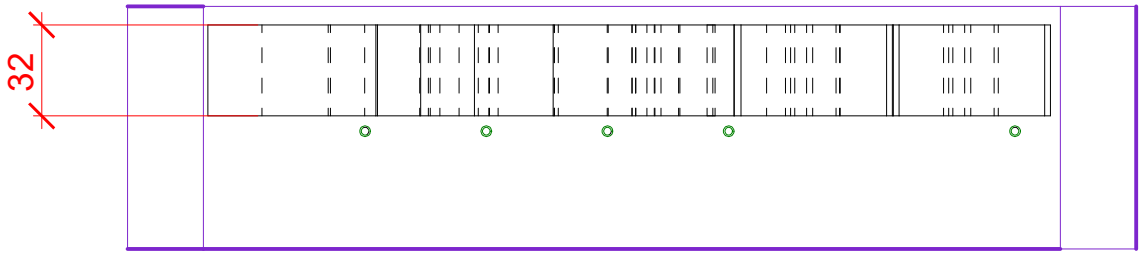
32

LOS
CABOS

300
62
LOS
CABOS
61
359

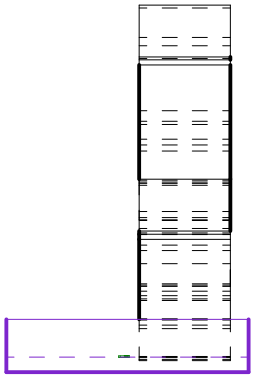

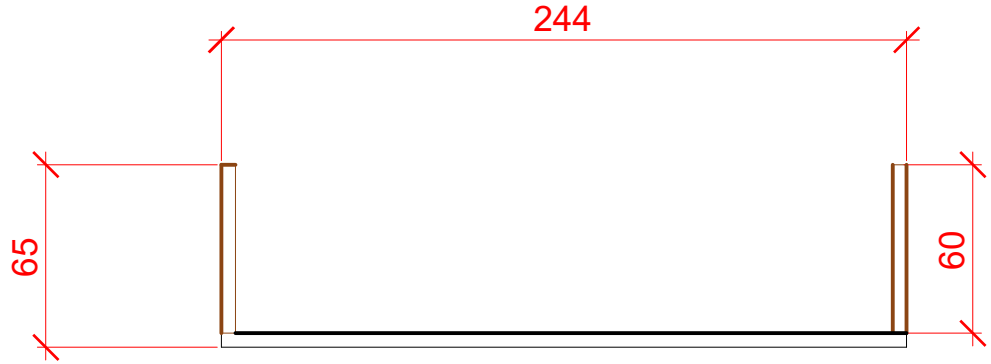
244
65
60

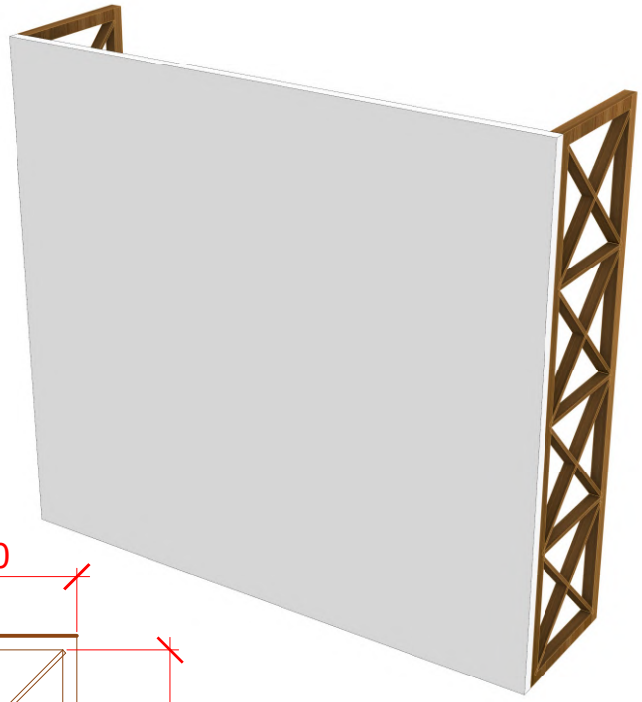

223

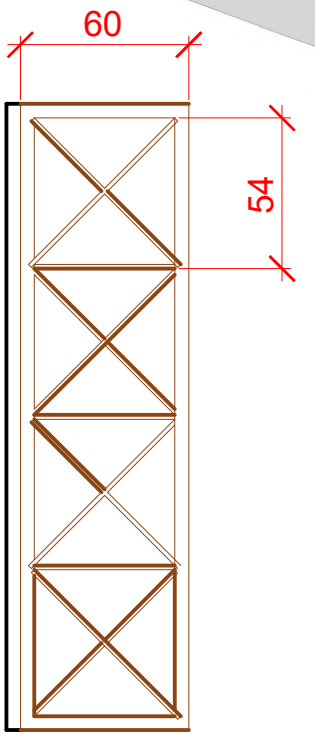
60
54

60

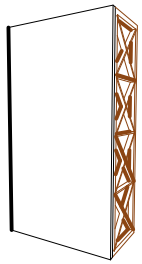

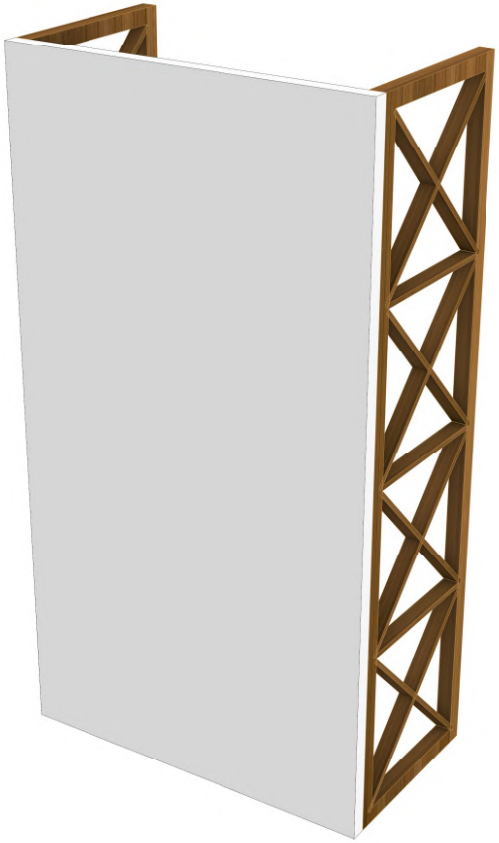

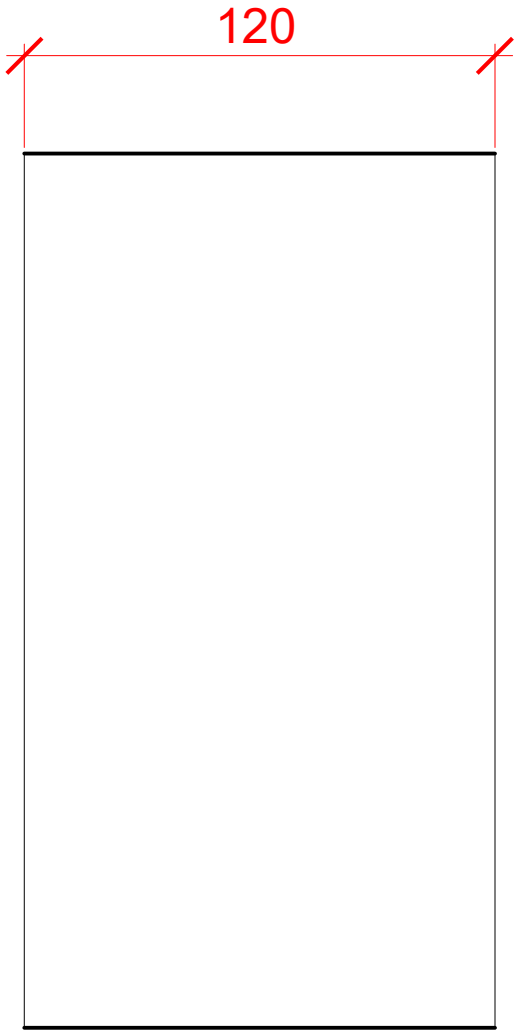
120

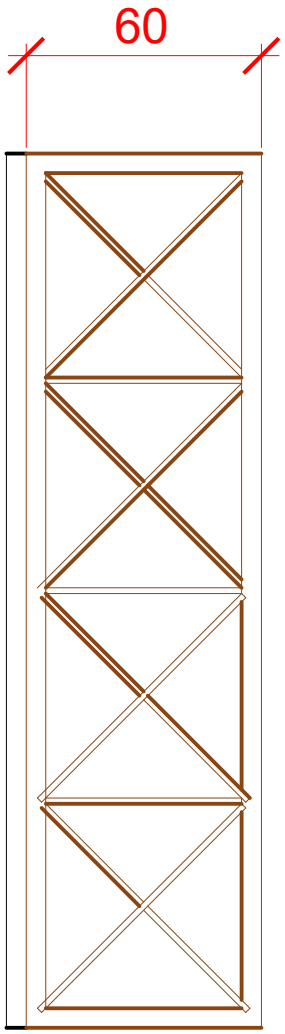
60

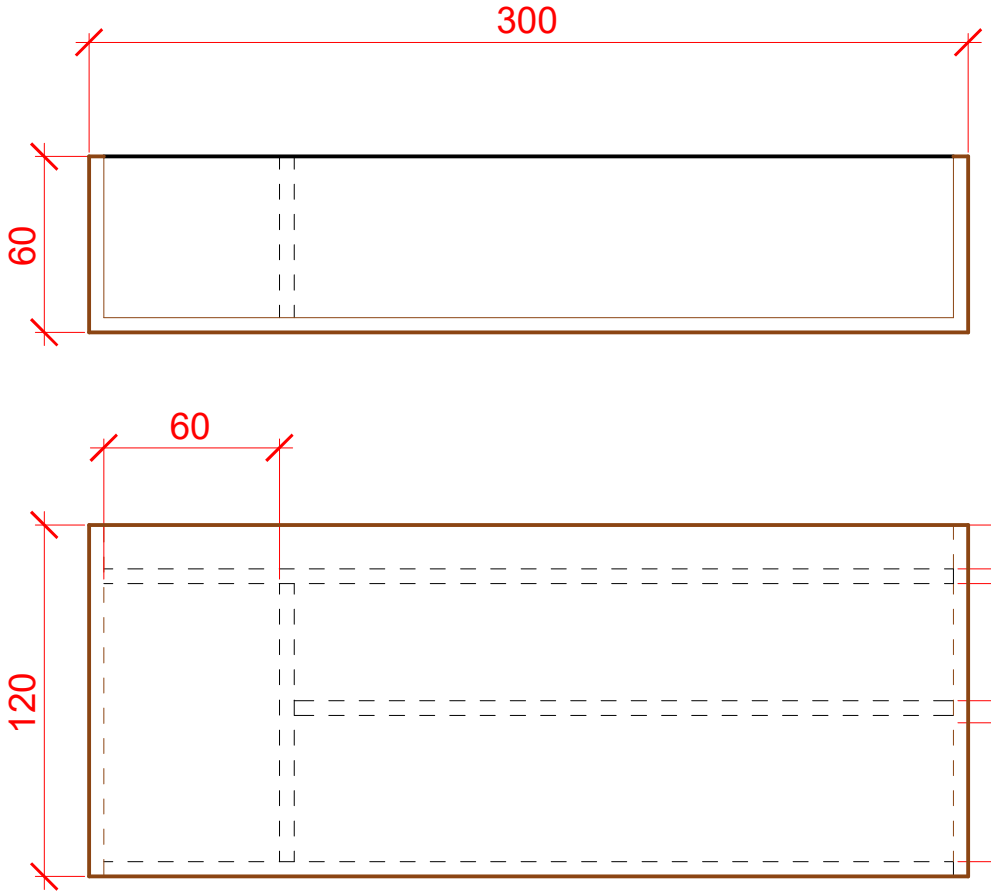
300
60
60
120
15
40
48

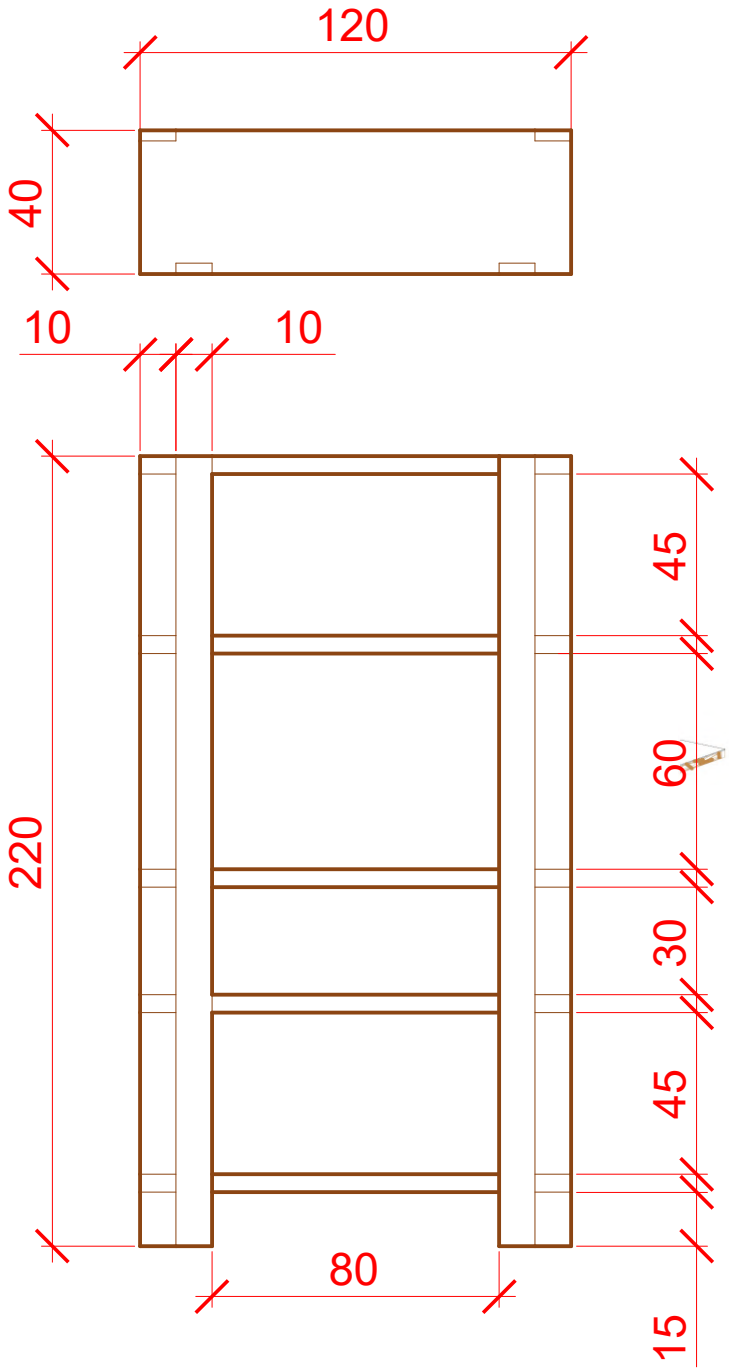
120
40
10
10
220
45
60
30
45
15
80

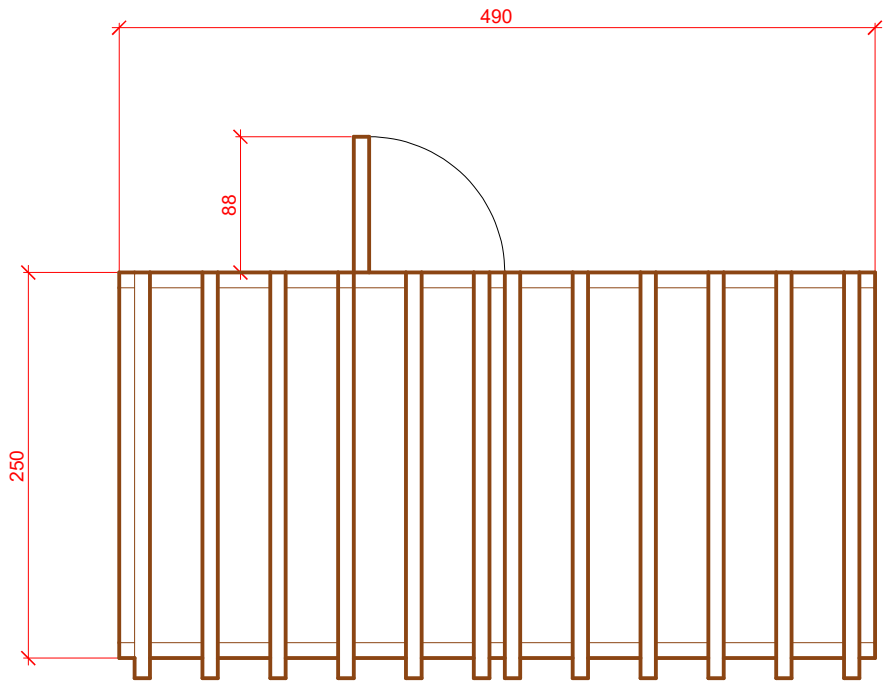
490
88
250

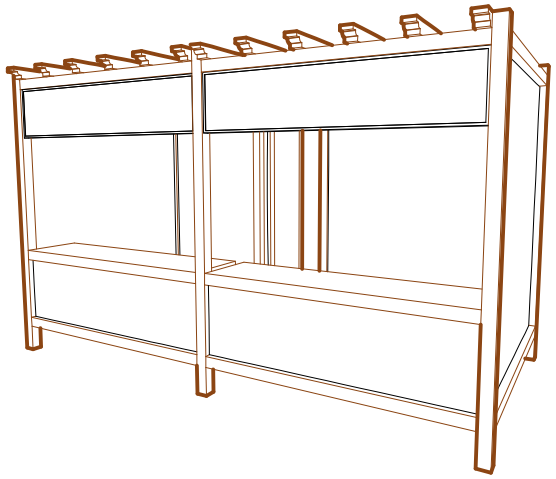

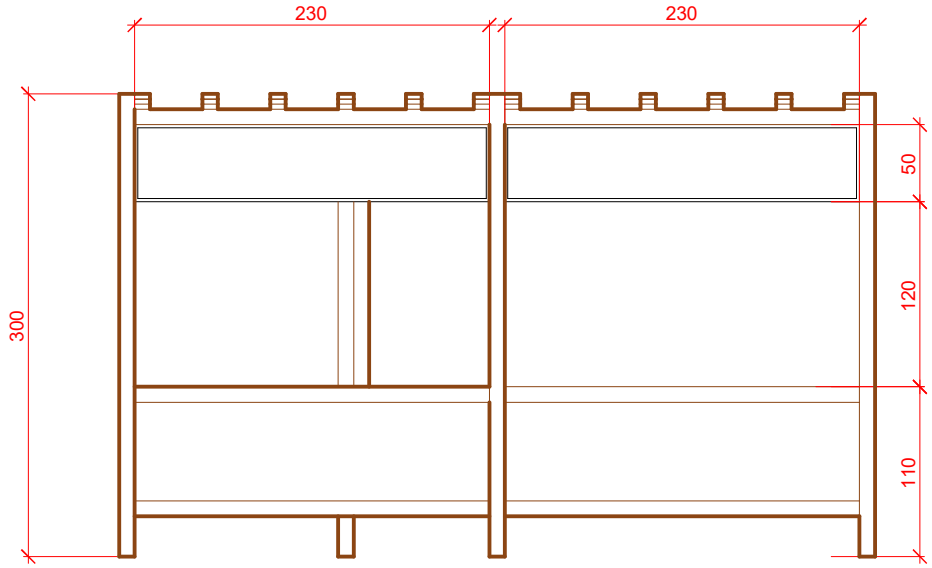
230
230
300
50
120
110

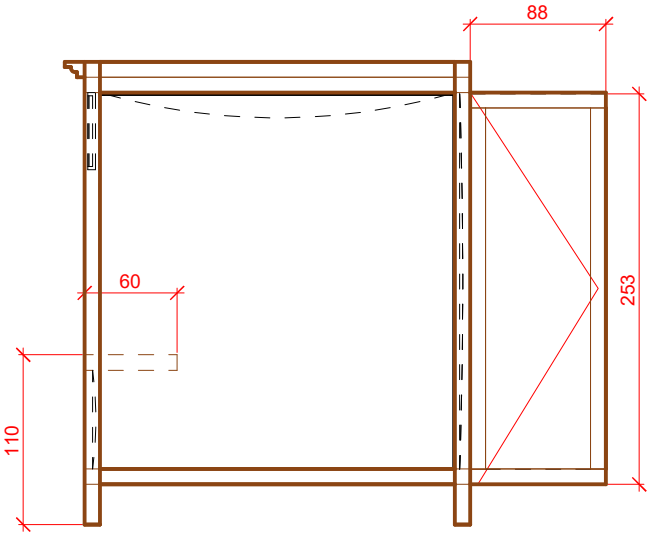
88
60
110
253